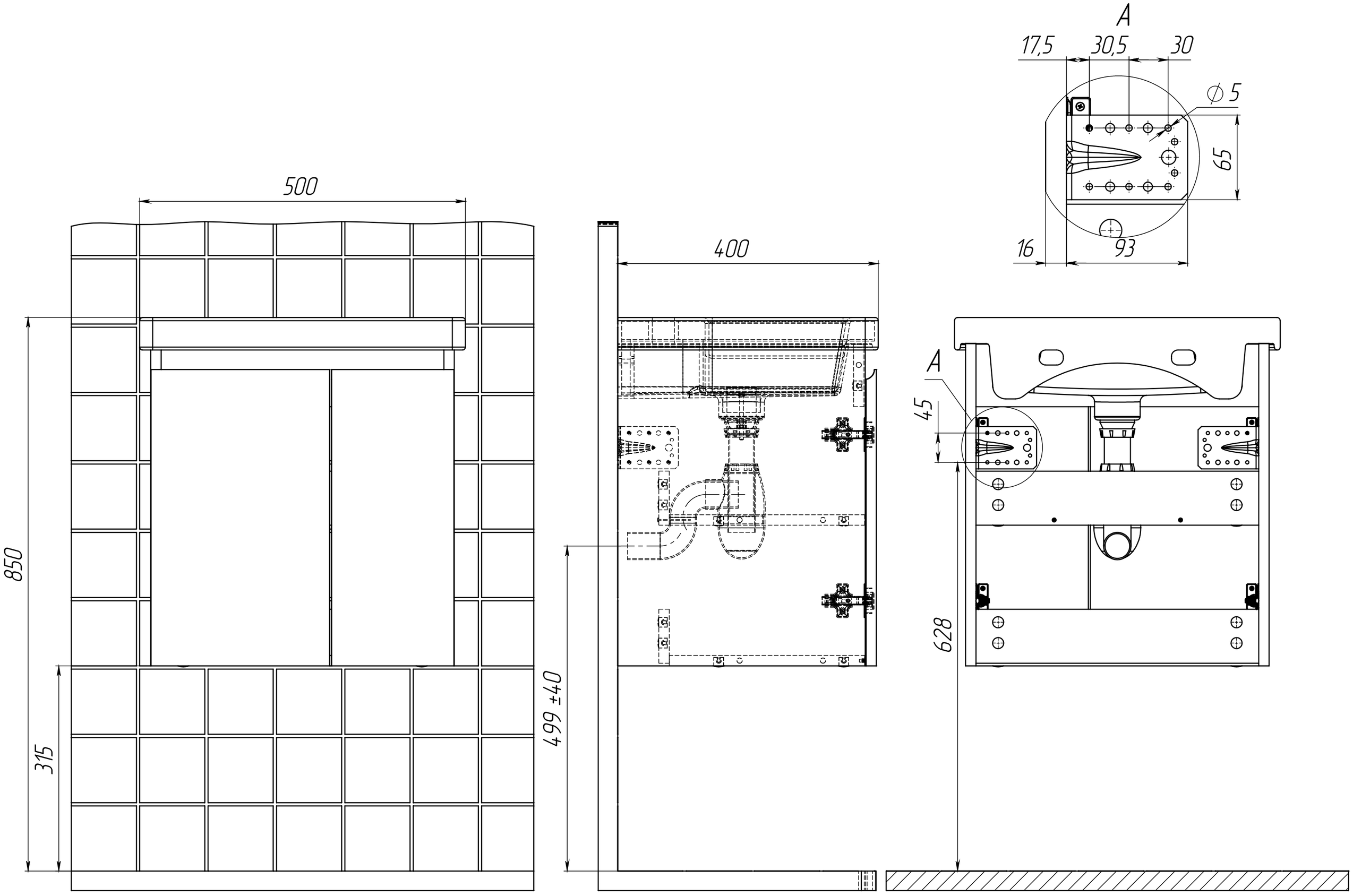
A
17,5
30,5
30
∅5
65
16
93
500
850
315
400
499±0,4
A
45
628

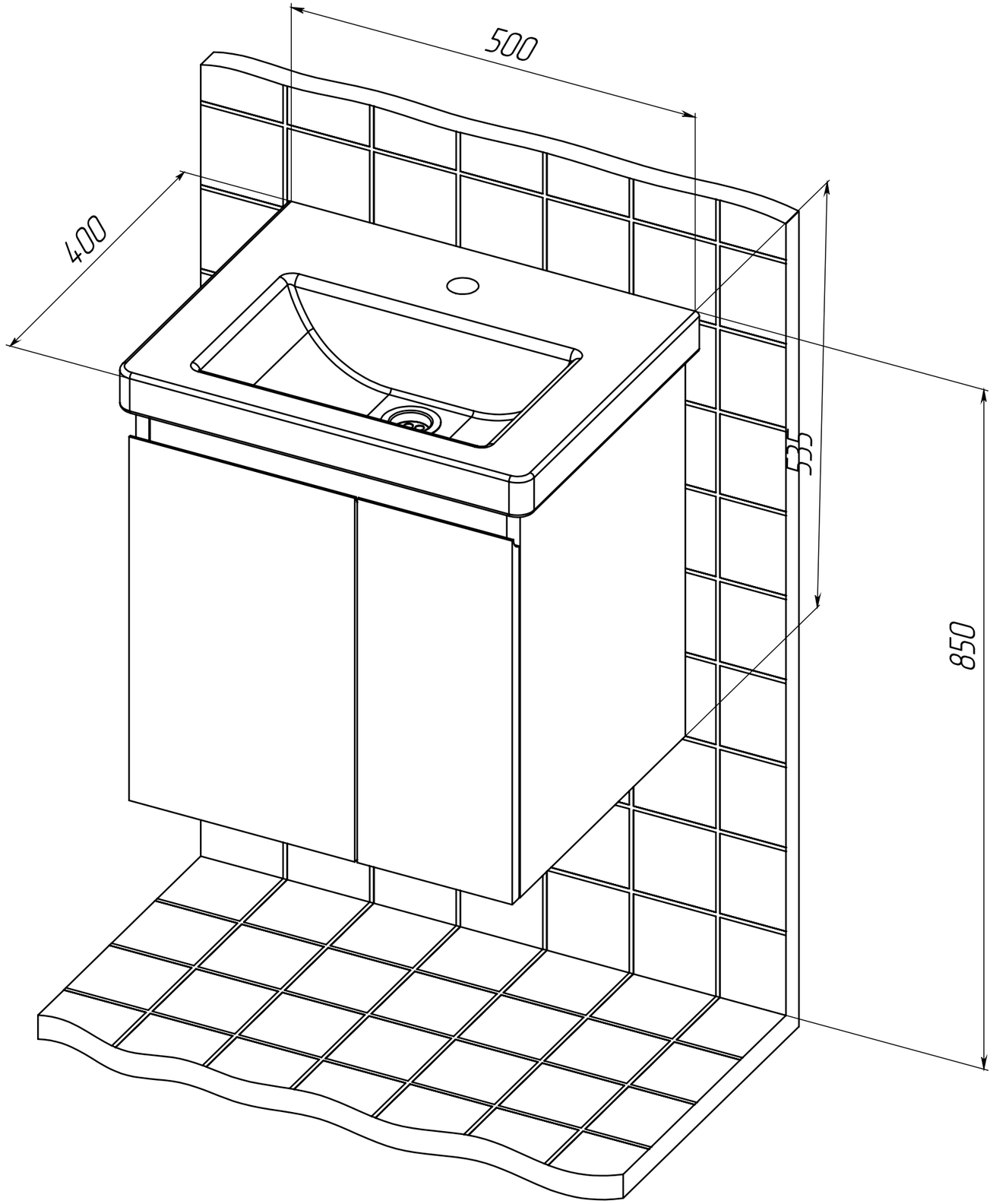
500
400
535
850

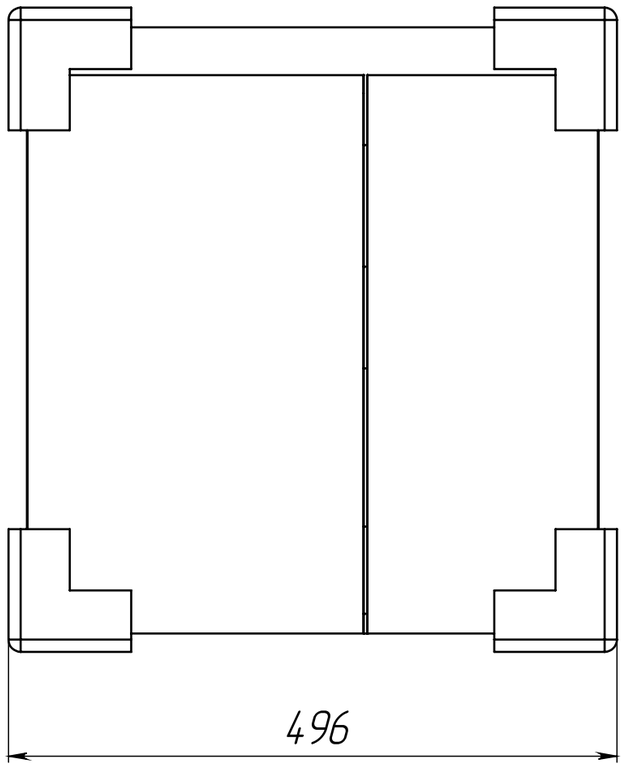

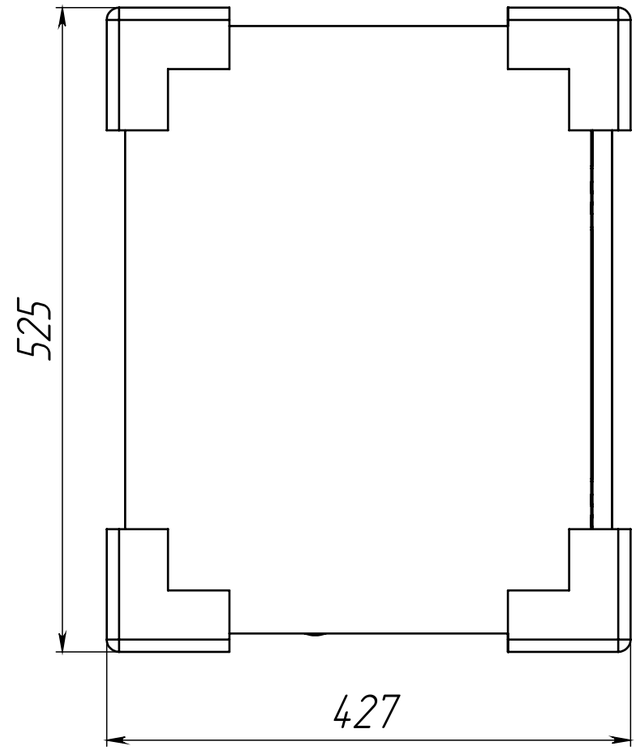

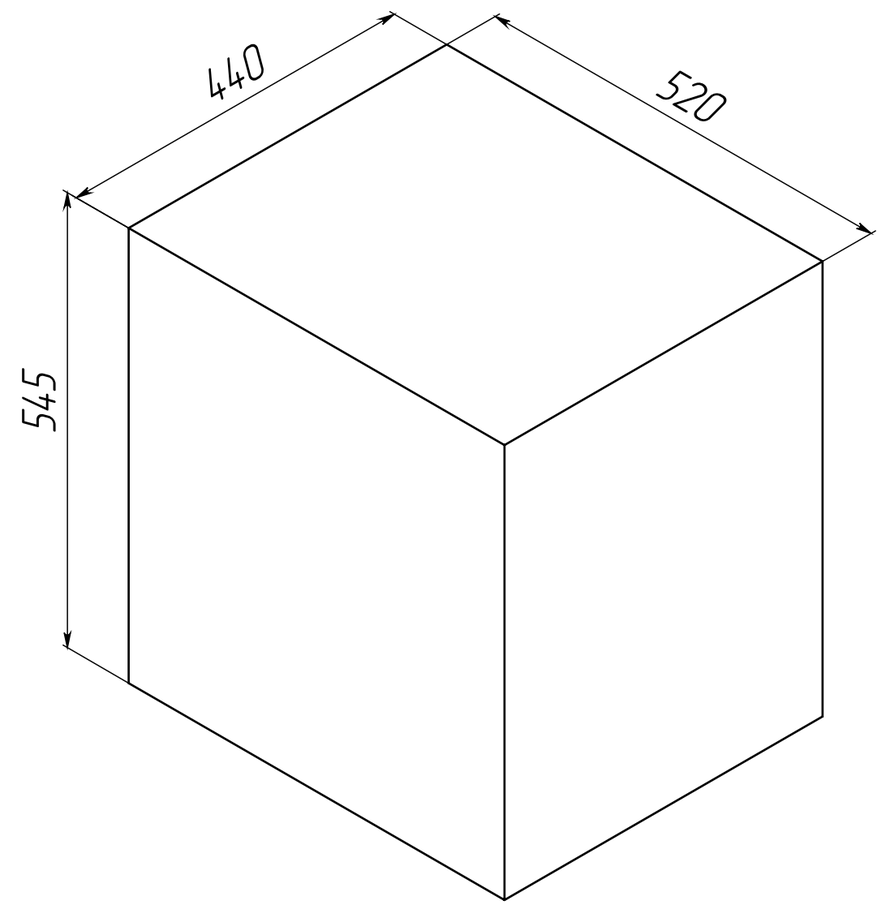

Габариты в упакованном виде